BCIO 3T141 PES CH

Vollintegrierbarer Geschirrspüler mit SlidingDoor (60 cm)

Bauknecht
Für mich und mein Zuhause

60 cm · Sensor · 41 dB · Hygiene-programm · MultiZone · Tab

A–G: C · ActiveDry · PowerClean

TOP 4

- **PowerClean Pro** : une vaisselle parfaitement propre sans pré-lavage
- **Option Demi-charge multizone**
- **Technologie à capteurs** : des performances de nettoyage exceptionnelles, avec une consommation d'eau et d'énergie efficace
- Affichage optique du fonctionnement grâce à un point lumineux au fond

INOX

BCIO 3T141 PES CH
EAN 40 11577 86018 4

TYPE D'APPAREIL
- Largeur 60 cm

CARACTÉRISTIQUES
- **ActiveDry** – système d'ouverture automatique de la porte pour les plats parfaitement secs (peut être désactivé)
- **PowerClean Pro** : une vaisselle parfaitement propre sans pré-lavage
- Affichage clair avec indication du temps restant et départ différé entre 1 et 12 heures
- Affichage optique du fonctionnement grâce à un point lumineux au fond
- Possibilité d'installation hauteur/en colonne
- Un signal sonore indique la fin du programme
- Voyant de sel et de produit de rinçage électronique
- Cuve en inox
- **Porte avec charnières coulissantes pour une installation flexible**
- Protection d'eau

PROGRAMMES
- **9 Programme Standard et 1 programme Sensor**
- 3 différentes températures de lavage
- Programme de lavage: Type de produit, Eco 50°C, Pré-rinçage, froid, Programme Sensor, Programme Express, Intensif 65°C, Verres 45°C, Programme Hygiene+, Lavage et séchage rapides, Auto-nettoyage
- **Technologie à capteurs** : des performances de nettoyage exceptionnelles, avec une consommation d'eau et d'énergie efficace
- Programme auto-nettoyage

OPTIONS
- **Option Demi-charge multizone**
- Option All-in-1
- Option Express : réduit la durée du cycle pour un résultat impeccable

PANIERS
- Panier supérieur amovible et réglable en hauteur même rempli
- 4 rabats dans le panier supérieur
- Panier inférieur à 4 picots rabattables
- Panier à couverts amovible

CONSOMMATION
- Classe énergétique C, Classe d\'efficacité de lavage1.13, Classe d\'efficacité de séchage 1.07[1]
- 14 Couverts
- Consommation énergétique du programme éco pour 100 cycles de fonctionnement: 75 kWh
- 9,5 Litres d'eau , 0,746 kWh avec le programme éco par cycle de fonctionnement
- Durée du programme éco: 3:10 h
- Niveau sonore de seulement 41 dB(A) re 1 pW, Classe d'émission de bruit aérien B

DONNÉES TECHNIQUES
- **Raccordement à l'eau chaude jusqu'à 60°C**
- Câble de raccordement 130 cm
- Dimensions de la niche (HxLxP): 820 x 600 x 560 mm
- Dimensions de l'appareil (HxLxP) : 820 x 598 x 555 mm
- Dimensions de l'appareil emballé (HxLxP) : 910 x 625 x 675 mm

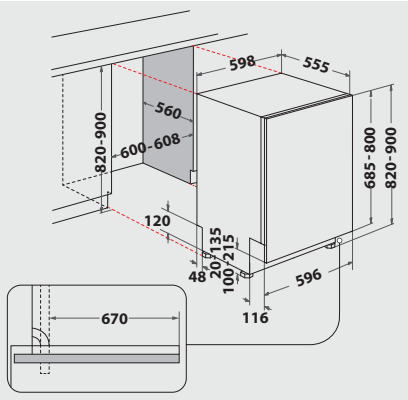

[1] Classe énergétique d'A à G

Pour les données techniques, veuillez vous référer à la fiche technique du produit de l'UE ou la demander à https://docs.bauknecht.eu/ · Sous réserve de possibilités de livraison, sous réserve de modifications et d'erreurs · Utilisation/publication d'images/textes, également sur d'autres médias, en tout ou en partie, uniquement avec l'autorisation de l'éditeur · Statut 01.03.2024.
*TVA excl. / Tous les prix s'entendent TAR (taxe anticipée de recyclage) en sus, facturée à l'achat de l'appareil. Modifications réservées.